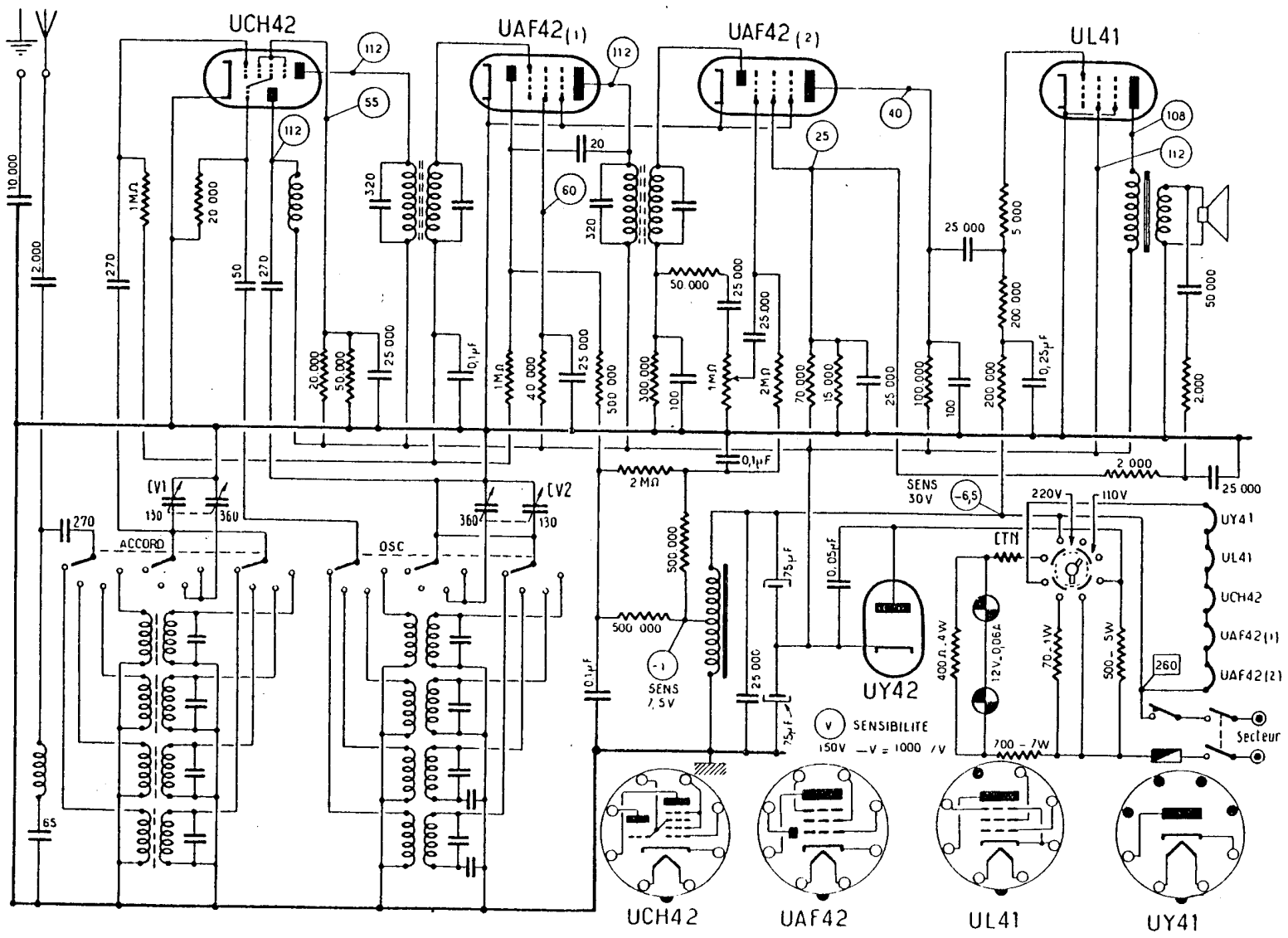CONSTRUCTEUR	MODELE	ANNEE	N°
RADIALVA	**SUPER-AS 52**	**1951**	**701**